131.0070.00.000 ВЗ

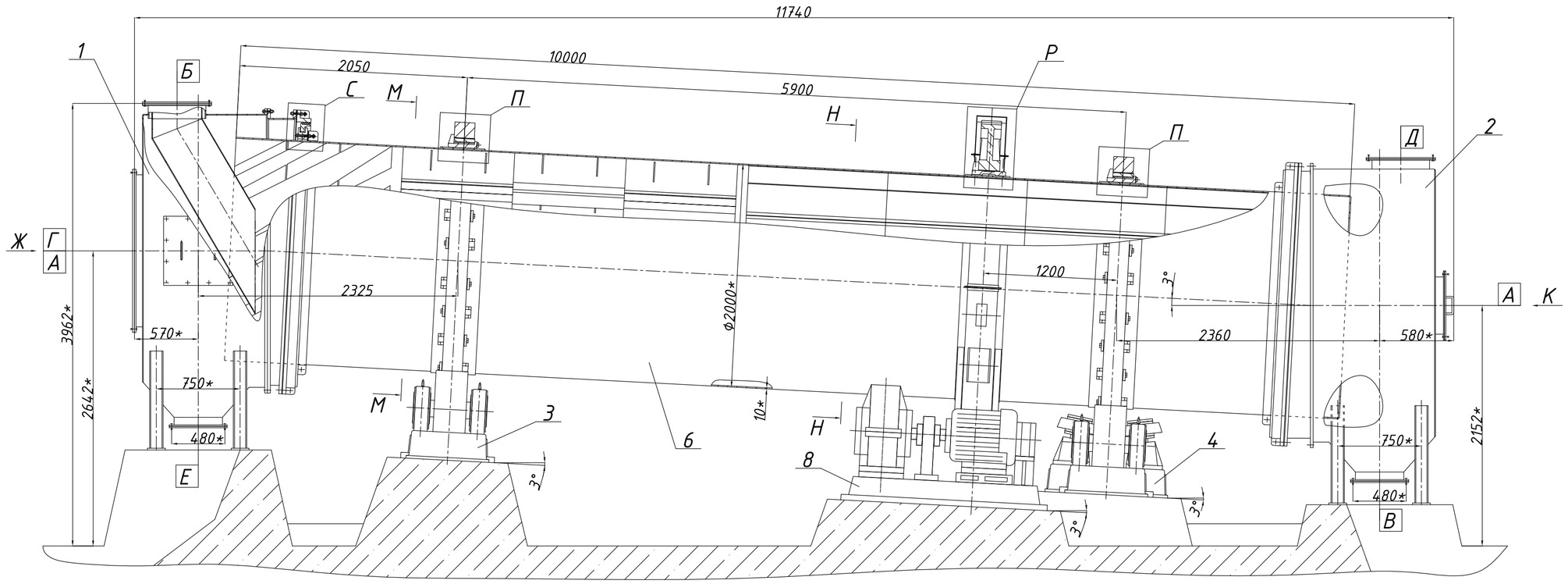

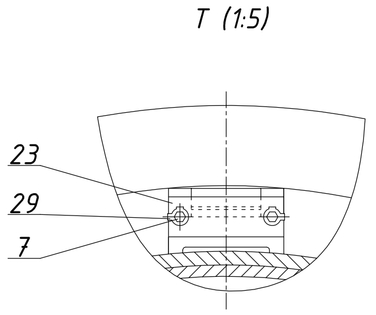

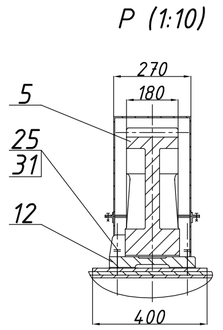

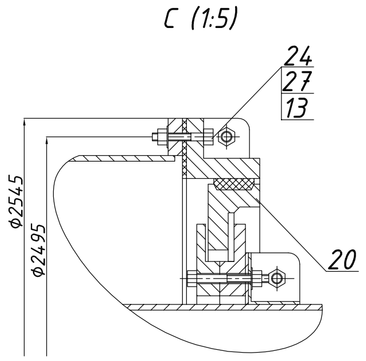

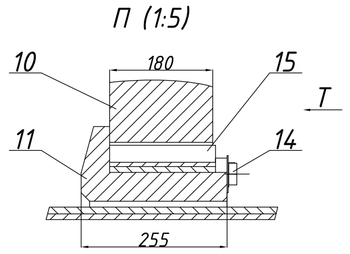

ТЕХНІЧНА ХАРАКТЕРИСТИКА

1. Сушарка призначена для теплової обробки піску
2. Робоча температура, °С, не більше
   на вході теплоносія 300
   на виході теплоносія 90
3. Середовище – пожежовибухобезпечне, нешкідливе
4. Продуктивність по випаренні волозі, кг/г, не меньше 1253
5. Частота обертання барабану, об/хв 5
6. Витратна потужність привіду барабану, кВт, не більше 25
7. Допустиме навантаження на опору, кН 400
8. Привід
   електродвигун
   тип 4АМ200М8/6/4У3
   потужність, кВт 18,5
   частота обертання, хв$^{-1}$ 750
   редуктор
   тип Ц2У-250-31,5-21У3 ТУ2-056-243-8
9. Строк служби, рік 10
10. Маса сушарки у робочому стані, кг, не більше 28500

ТАБЛИЦЯ ШТУЦЕРІВ

Позн.	Призначення	Кіл.	Прохід умовний Dy,мм	Тиск умовний Ру, МПа (кгс/см^2)
А	Люк	2	500x500	
Б	Вхід продукту	1	450	
В	Вихід продукту	1	400	
Г	Вхід теплоносія	1	1335	
Д	Вихід теплоносія	1	450	
Е	Вихід залишку продукту	1	400x400	

М-М

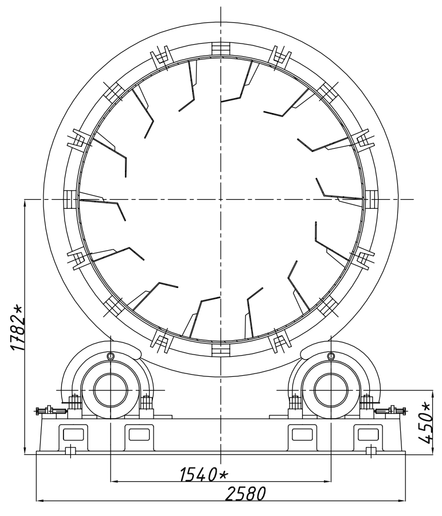

Л

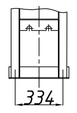

Н-Н

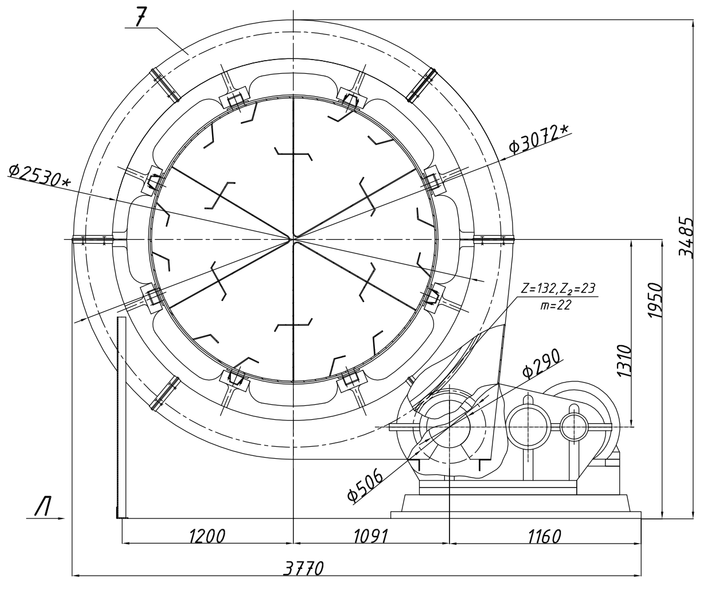

Ж деталі поз. 3,5,6,7 умовно не показанні

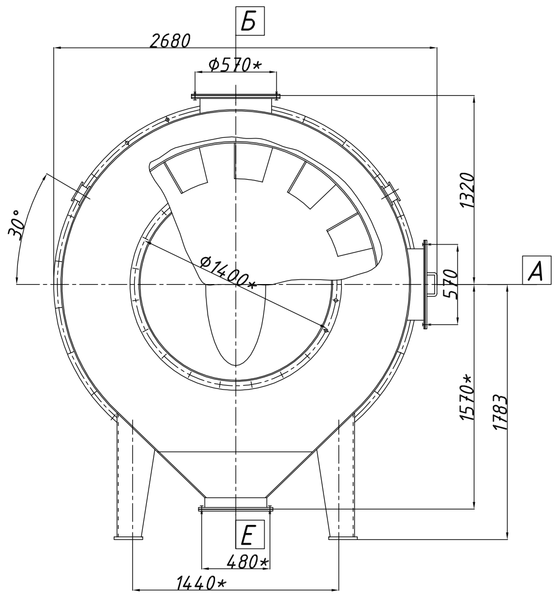

К деталі поз. 4,5,6,7 умовно не показанні

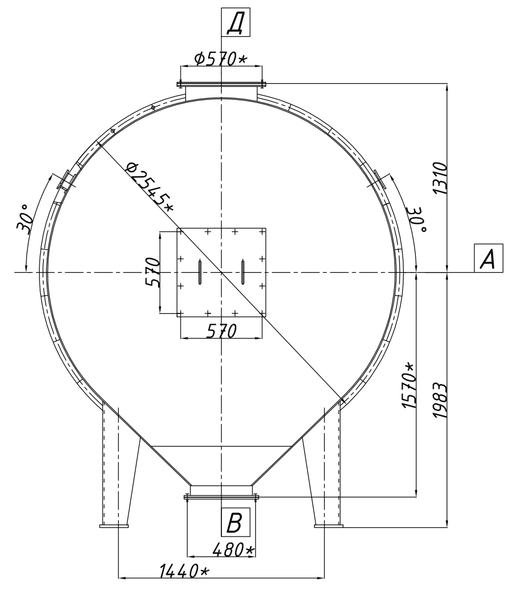

ТЕХНІЧНІ ВИМОГИ

1. Виготовлення та постачання сушарки – відповідно вимогам ОСТ 26-01-147-89 "Аппараты сушильные с вращающимися барабанами. Общие технические условия" та ГОСТ 24444-87. Вимоги до виготовлення корпусів барабанів – за ОСТ 26-291-87 "Сосуды и аппараты стальные сварные. Общие технические условия "
2. Зварювання виконати відповідно вимогам ОСТ 26-3-87 "Сварка в химическом машиностроении. Основные положения".
3. Основні матеріали:
   – корпус барабану, завантажувальної та розвантажувальної камер – Ст3пс за ГОСТ 1050-88;
   – підвінцевої шестерні, валу підвінцевої шестерні, вісі опорних роликів – сталь 45 за ГОСТ 1050-88;
   – зубчастого вінця та опорних роліків – сталь 35Л-П за ГОСТ 977-75.
4. Конструкція, основні розміри складальних одиниць та деталей прийняти за ОСТ 26-01-437-85 , ОСТ 26-01-441-85 , ОСТ 26-01-443-85 "Аппараты с вращяющимися барабанами общего назначения. Основные сборочные еденици и детали . Типы и основные размеры" та ОСТ 26.260.448-92 "Аппараты с вращяющимися барабанами общего назначения. Камеры загрузочные и разгрузочные. Основные размеры".
5. Сушарка постачається сіма постачальними блоками.
6. Лініями-виносками позначені місця зварних з'єднань.
7. * – розміри для довідок.

					131.0070.00.000 ВЗ			
Змін	Лист	№ докум.	Підпись	Дата	СУШАРКА БАРАБАННА	Літ	Маса	Масштаб
Розроб.		Дашковский				Д	26800	1:20
Перев.		Табунщиков						
Т.контр.						Лист 1	Листів 3	
Н.контр.						ВНУ Кафедра МПВ гр ГМ-17з		
Затв.		Соколов						

Затв.

Формат А2х3

Інв.№ подл. | Підп. і дата | Взам. інв. № | Інв. № дубл. | Підп. і дата