131.070.06.000 ВЗ

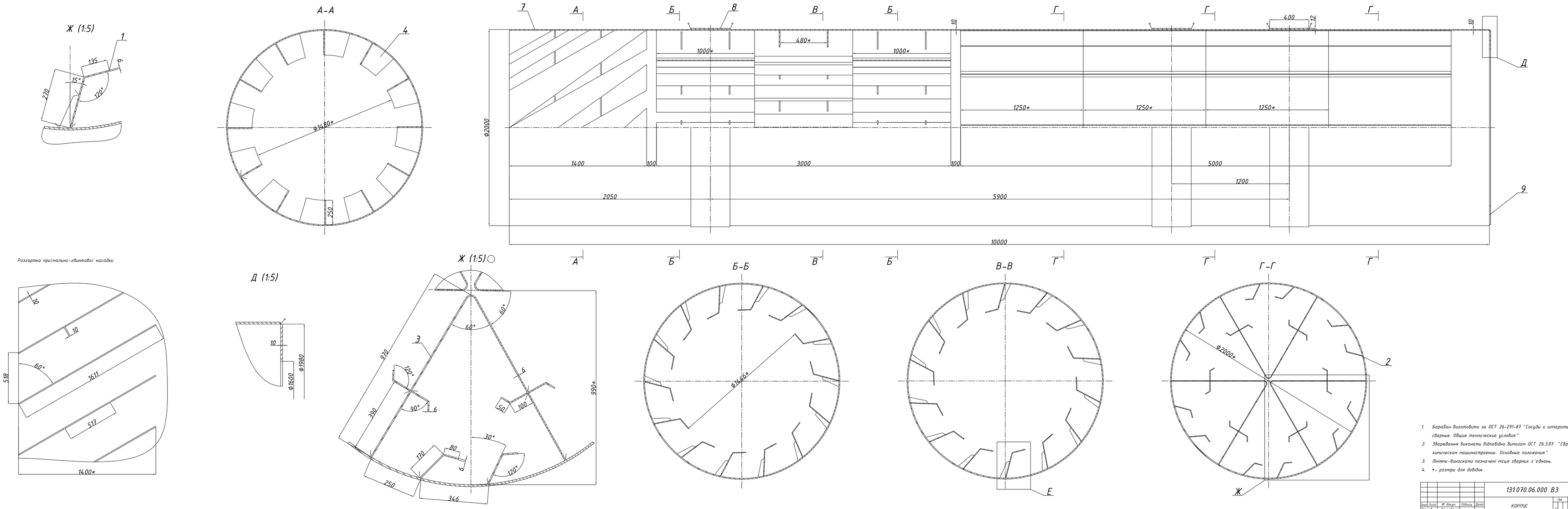

1. Барабан виготовити за ОСТ 26-291-87 "Сосуды и аппараты стальные сварные. Общие технические условия".
2. Зварювання виконати відповідно вимогам ОСТ 26.3.87 "Сварка в химическом машиностроении. Основные положения".
3. Лініями-виносками позначені місця зварних з'єднань.
4. *- розміри для довідок.

					131.070.06.000 ВЗ				
Зміна	Лист	№ докум.	Підпись	Дата	КОРПУС СУШАРКИ	Літ	Маса	Масштаб	
Розроб.	Дашковський					Д	9600	1:10	
Перев.	Тобущенко								
Т.контр.						Лист 1	Листів 2		
Н.контр.						ВНУ Кафедра МПМ гр.ГМ-17з			
Затв.	Соколов								

Формат А2х4