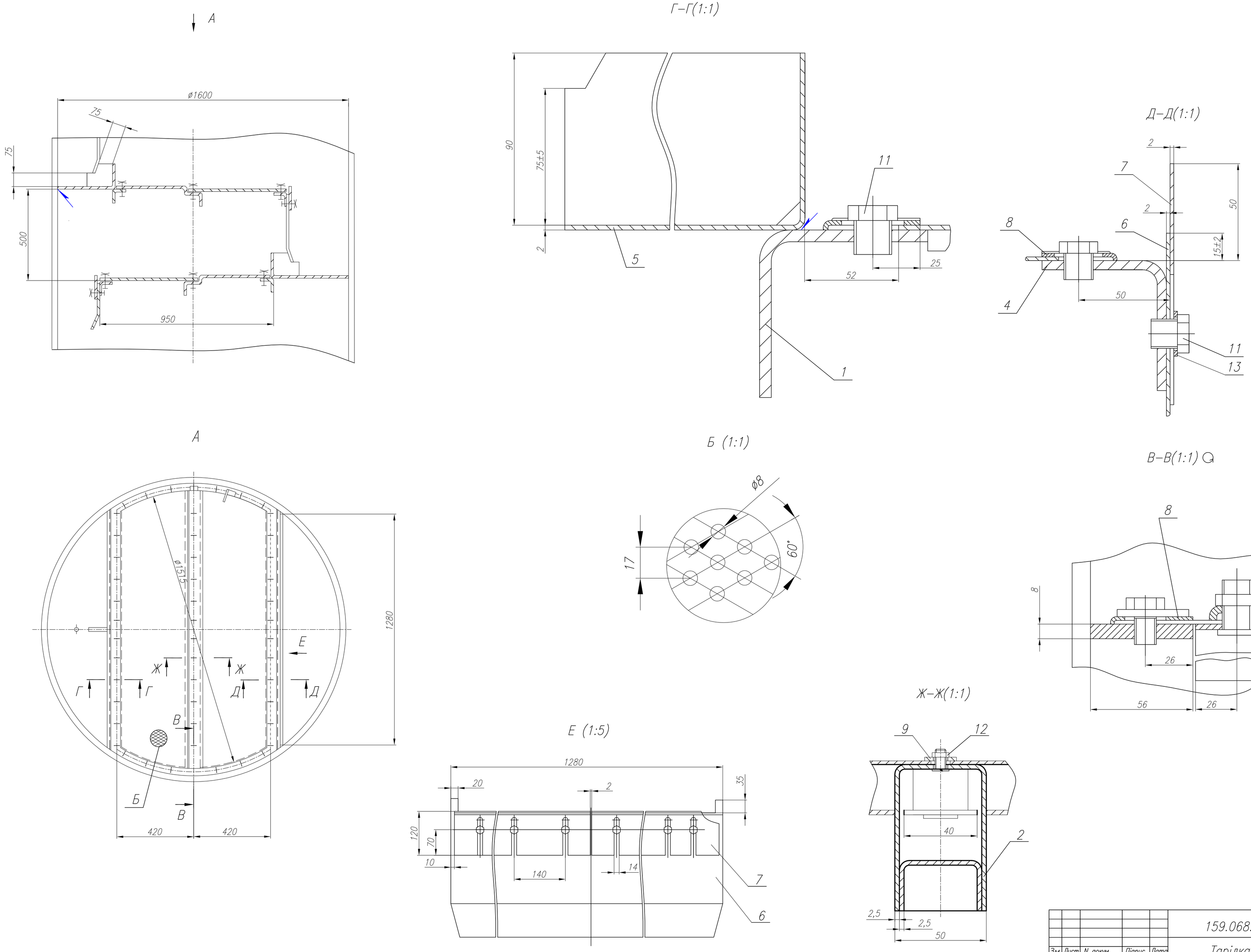

					159.068.03.000 ВЗ			
Зм.	Лист	N докум.	Підпис	Дата	Тарілка	Літера	Маса	Масштаб
Розроб.		Бугайцов				Д	89	1:10
Перев.		Табунщіков			Креслeник загального вигляду	Лист 1	Листів 2	
Т.контр.						ВНУ Кафедра МПМ ГМ –17з		
Н.контр.								
Затв.		Соколов						

Формат А1

Інв. N провід. | Підп. і дата | Взам.інв.N | Інв. N дубл. | Підп. і дата