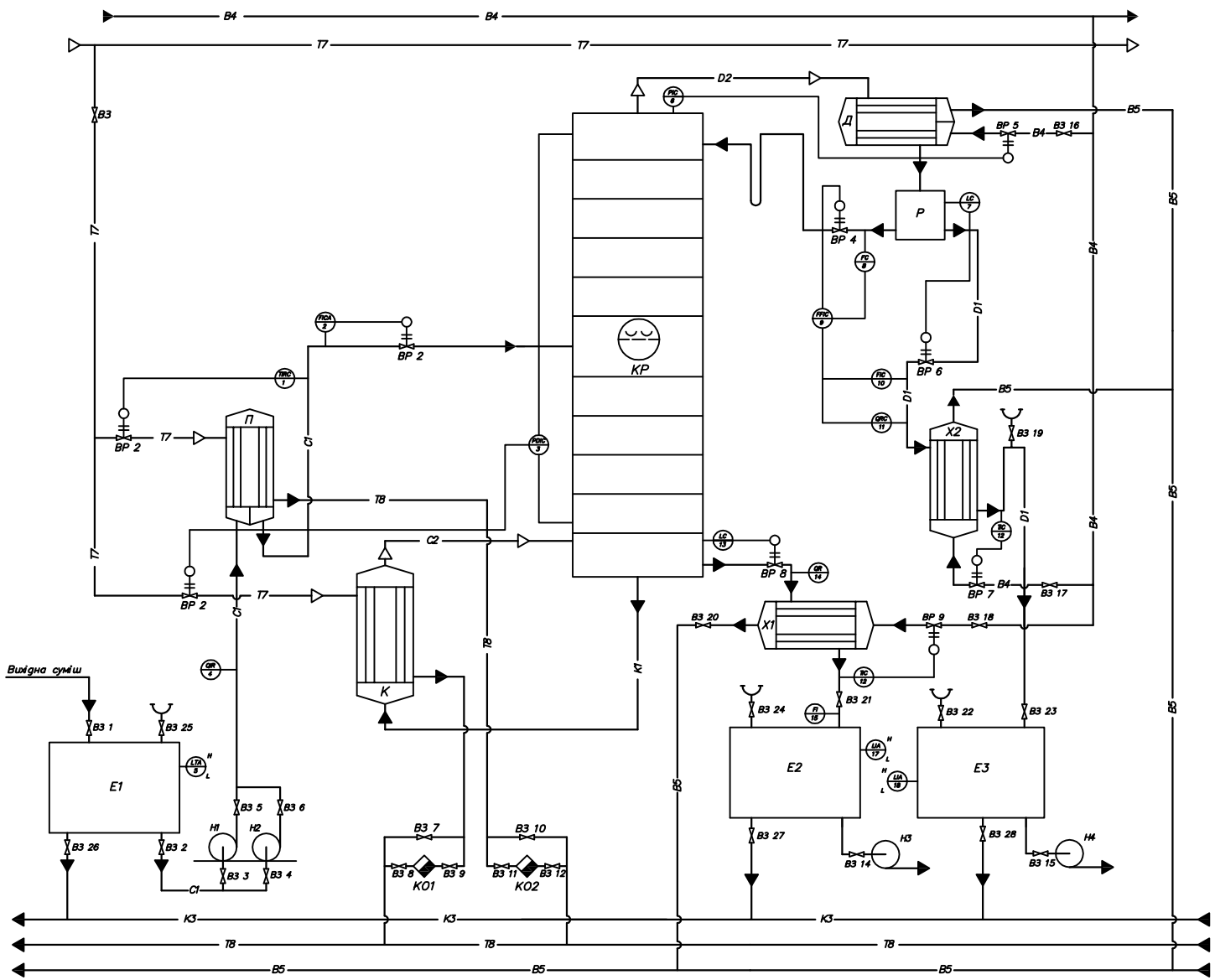

Умовне позначення		Найменування середовища в трубопроводі
Літерне	Графічне	
	B4 — B4	Вода оборотна (подача)
	T7 — T7	Пара
	T8 — T8	Конденсат
	C1 — C1	вихідна суміш
	K3 — K3	Каналізація
	C2 — C2	Паро–рідинна суміш
	D2 — D2	Пари дистиляту
	D1 — D1	Дистилят
	K1 — K1	Кубовий залишок
	B5 — B5	Вода оборотна

Позначення поз.	Найменування	Кол.	Примечание
КР	Колона ректифікаційна	1	
Д	Дефлеематор	1	
К	Кип'ятильник	1	
П	Підігрівач	1	
Х 1–2	Холодильник	2	
Е 1–3	Ємність	3	
Н 1–4	Насос	4	
ВЗ 1–28	Вентиль запірний	28	
ВР 1–9	Вентиль регулюючий	9	
КО 1–2	Конденсатовідводчик	2	
Р	Розподільник	1	

					2021.018.00.000 ТЗ			
Змн.	Лист	N докум.	Підпис	Дата	Установка ректифікаційна. Технологічна схема.	Літ.	Маса	Масштаб
Розроб.		Литвинов						
Пров.		Табунщиков				Лист	Листів 1	
Т. контр.						Кафедра МПМ		
Н. контр.								
Затв.		Соколов						